LEDブロックライト　水中照明　HL-W04B-F/A

IP67相当品

変更履歴　2017.2.10

筐体形状一部改良

17年04月1日出荷分から変更となります。

製　品　性　能					
定格入力電圧	入力電流	消費電力（LEDのみ）		器具光束	照度
DC12.0V	0.63A	7.56W		710Lm	936Lx（1m直下）
電源装置入力電圧	電源装置入力電流	消費電力（電源含む）		配光角	電源装置定格周波数
AC100～240V	AC100V　0.094A AC200V　0.054A	AC100V 9.1W AC200V 9.6W		60度	50/60Hz共用
固有エネルギー消費効率	色温度	演色性	保護等級	使用周囲温度	適合電源装置
78.0Lm/W (AC100V)	3,000K　+250K -250K	80	IP67相当	-20～+40℃	LP1020-17-C630

番号	部　品　名	材　質	備　　考
①	筐体	アクリル PMMA	色：透明 ﾒｰｶｰ:SST
②	背面 ヒートシンク	アルミ	色：黒色 アルマイト加工
③	ケーブルグランド	樹脂製	
④	LED球		高出力白色LED＋特殊レンズ ４球
⑤	ケーブル		30cm、0.3SQ-2C
⑥	シリカゲル		

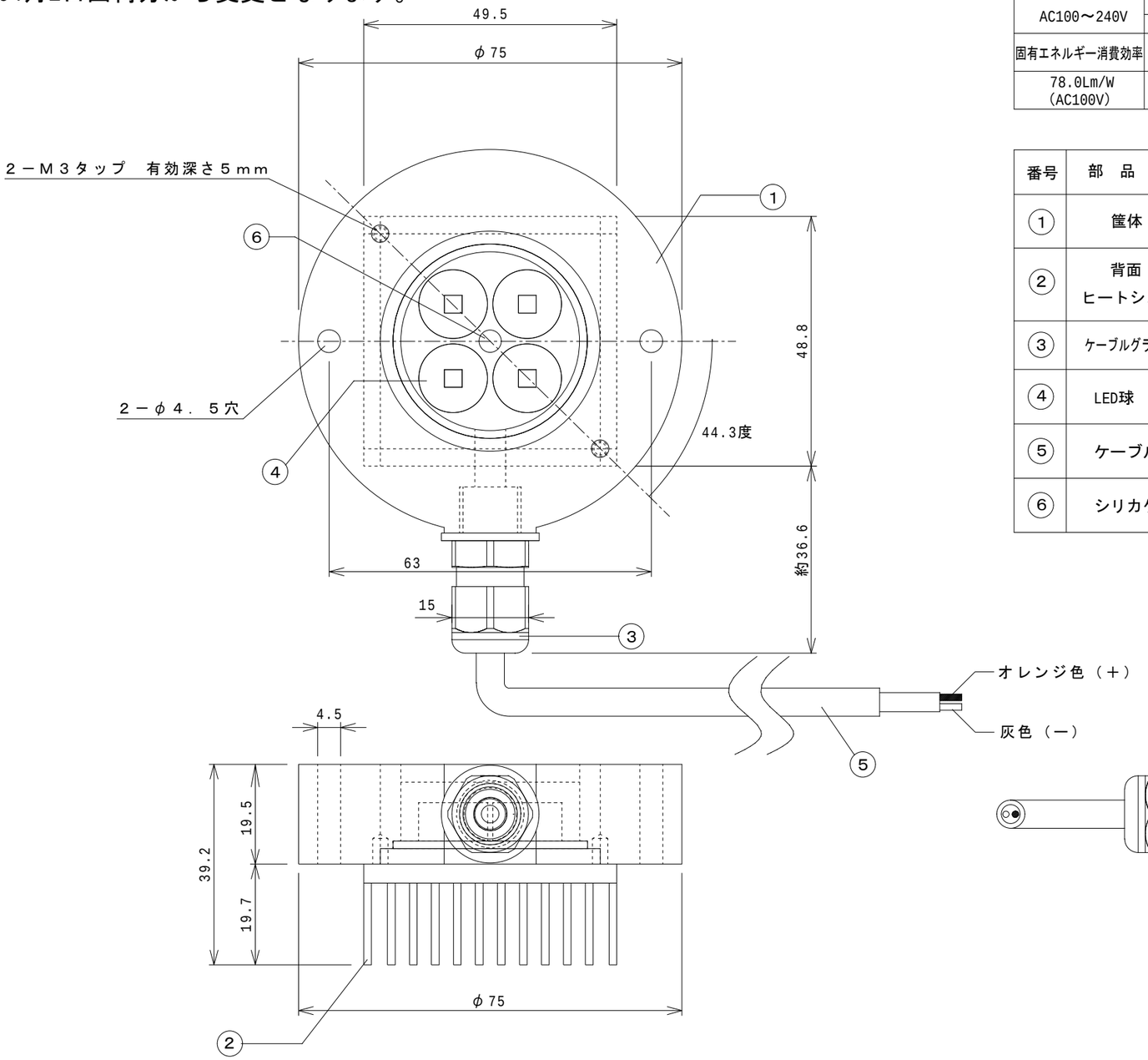

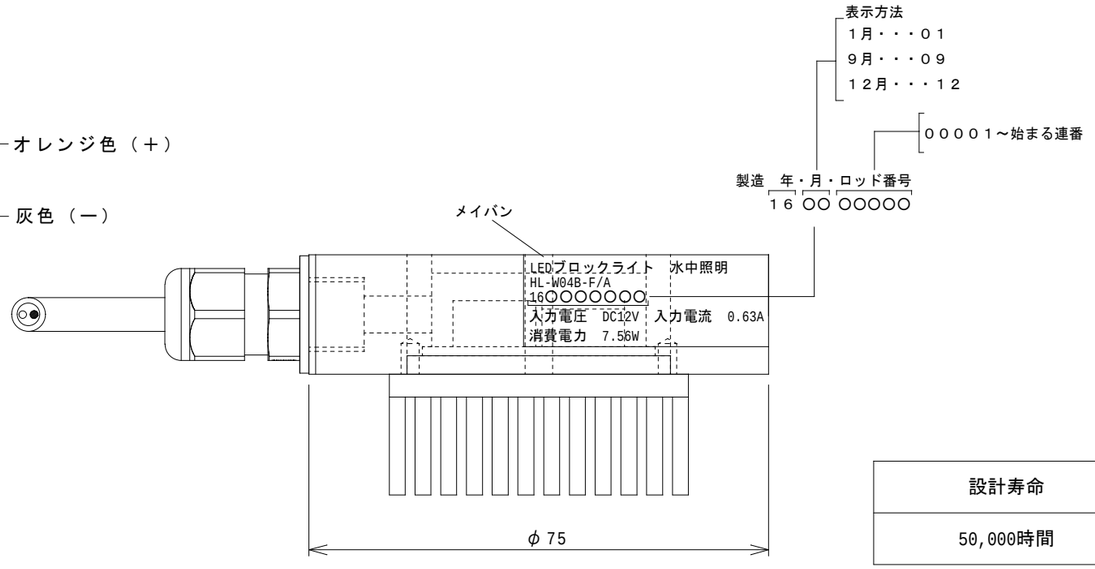

設計寿命
50,000時間

重　　量
２３０ｇ

製品改良のため予告なく仕様変更する場合もあります。

設計・開発・組立・製造　光電気LEDシステム株式会社

※LED素子には光色、明るさにバラツキがあるため、同じ形名の商品でも光色、明るさが異なることがあります。ご了承ください。

③		年　月　日	光電気LEDシステム株式会社	設計管理　殿	御承認	承認	検図	担当	設計	縮尺　１：１	品名　水中LED照明　HL-W04B	図面番号　1
②		年　月　日		施工管理　殿			松本	田口	田口	製図日		
①		年　月　日		殿						製図２７年１１月１２日	図面名称　LEDブロックライト　水中照明　HL-W04B-F/A	設計番号